WASP

UB204



Il roll up **Wasp** è un riferimento nel mercato.
Pratico e robusto, ideale per eventi ed esposizioni di breve durata.
É facile da trasportare ed installare.

CARATTERISTICHE

- Struttura in alluminio anodizzato.
- Fissaggio grafico alla base con adesivo.
- Profilo superiore a scatto con tappi di chiusura.
- Asta in 3 parti (con estensione supplementare per il 600mm).
- Piedini stabilizzanti.
- Borsa per il trasporto e scatola individuale

I PLUS

- 4 formati disponibili: 600, 800, 850 e 1000mm.
- Altezza opzionale 1600/2000mm per la versione 600mm.
- Disponibile anche in colore nero (solo 850mm).
- Piedini con rivestimenti antitaglio.
- Sistema di rinforzo a C nella base.



Carter



Profilo a clip



Borsa per il trasporto



Sistema di rinforzo a C

SCHEDA PRODOTTO

Lavoriamo ogni giorno per offrirti le migliori soluzioni e prodotti innovativi e di qualità. Questi sviluppi possono apportare modifiche ai prodotti. Le dimensioni sono fornite a titolo indicativo. Le foto sono solo a scopo illustrativo.

WASP

UB204

SPECIFICHE TECNICHE



Dimensioni visibili della grafica

Prodotto	Dimensioni visibili della grafica (mm)
Wasp 600 mm	1605/2050 x 600
Wasp 800 mm	1992 x 800
Wasp 850 mm	1992 x 850
Wasp 1000 mm	1992 x 1000

Codice	Descrizione	Dimensioni struttura - (mm) - h x l x p	Peso struttura	Dimensioni del collo - (mm) - h x l x p	Peso collo
UB204-600-05	Wasp 600 mm	1710/2080 X 615 X 320 mm	1,45 kg	100 x 655 X 100	1,5 kg
UB204-800-03	Wasp 800 mm	2080 x 815 x 320 mm	1,72 kg	100 x 855 X 100	1,8 kg
UB204-850-03	Wasp 850 mm	2080 x 865 x 320 mm	1,9 kg	100 x 905 X 100	2 kg
UB204-850-03	Wasp 850 mm Black	2080 x 865 x 320 mm	1,9 kg	100 x 905 X 100	2 kg
UB204-1000-03	Wasp 1000 mm	2080 x 1015 x 320 mm	2,2 kg	100 x 1100 X 100	2,34 kg

SCHEDA PRODOTTO

Lavoriamo ogni giorno per offrirti le migliori soluzioni e prodotti innovativi e di qualità. Questi sviluppi possono apportare modifiche ai prodotti. Le dimensioni sono fornite a titolo indicativo. Le foto sono solo a scopo illustrativo.

WASP

UB204

MONTAGGIO DELLA GRAFICA SUL PROFILO

1

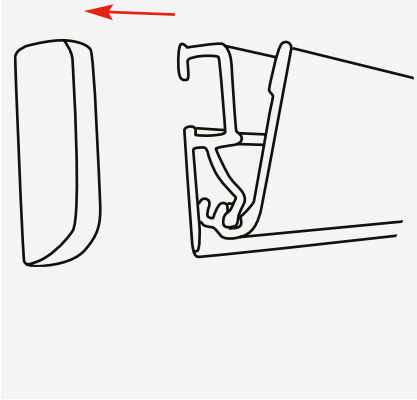

2

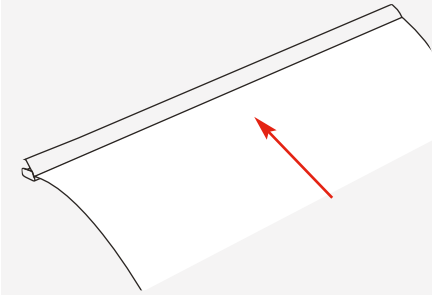

3

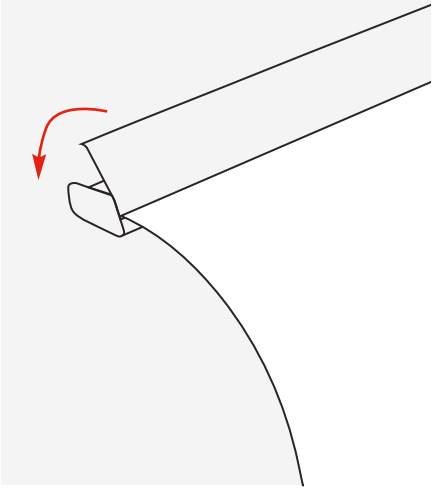

4

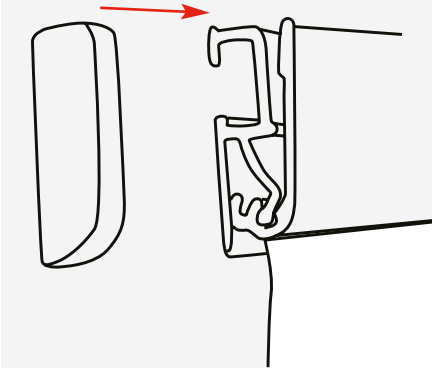

Lavoriamo ogni giorno per offrirti le migliori soluzioni e prodotti innovativi e di qualità. Questi sviluppi possono apportare modifiche ai prodotti. Le dimensioni sono fornite a titolo indicativo. Le foto sono solo a scopo illustrativo.

WASP

UB204

MONTAGGIO DELLA GRAFICA SUL CARTER

1

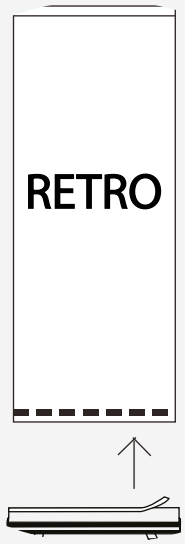

2

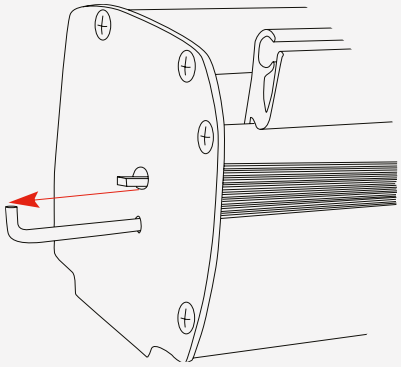

3

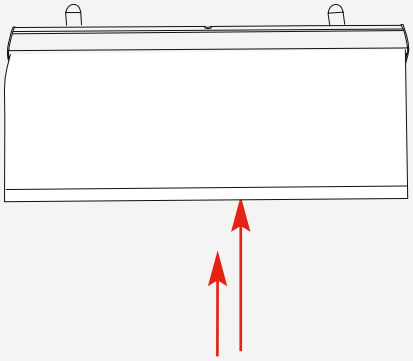

Lavoriamo ogni giorno per offrirti le migliori soluzioni e prodotti innovativi e di qualità. Questi sviluppi possono apportare modifiche ai prodotti. Le dimensioni sono fornite a titolo indicativo. Le foto sono solo a scopo illustrativo.

WASP

UB204

ASSEMBLAGGIO STRUTTURA

1

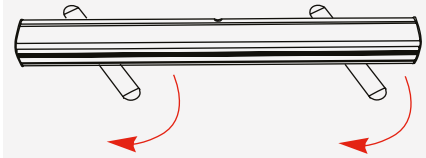

2

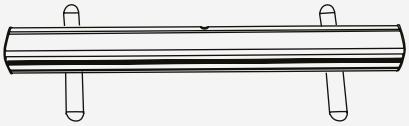

3

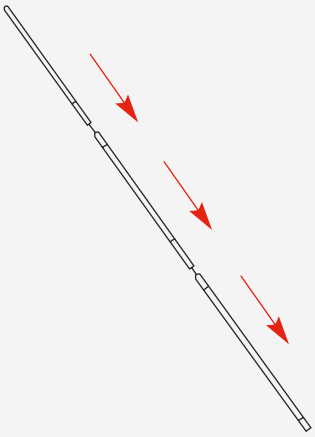

4

Per la dimensione 600mm
aggiungere l'estensione
(per raggiungere l'altezza 2mt)



5

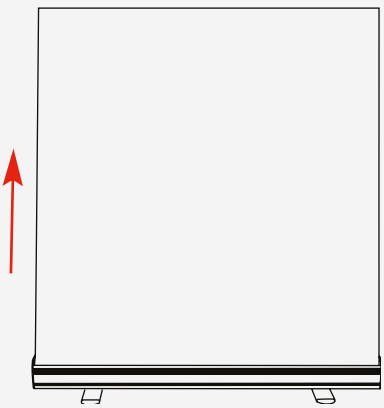

6

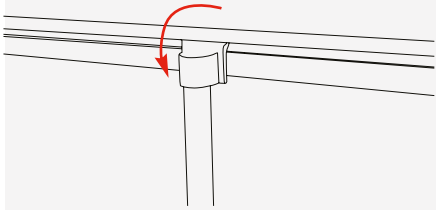

ISTRUZIONI MONTAGGIO

Lavoriamo ogni giorno per offrirti le migliori soluzioni e prodotti innovativi e di qualità. Questi sviluppi possono apportare modifiche ai prodotti. Le dimensioni sono fornite a titolo indicativo. Le foto sono solo a scopo illustrativo.